E180901-05-00

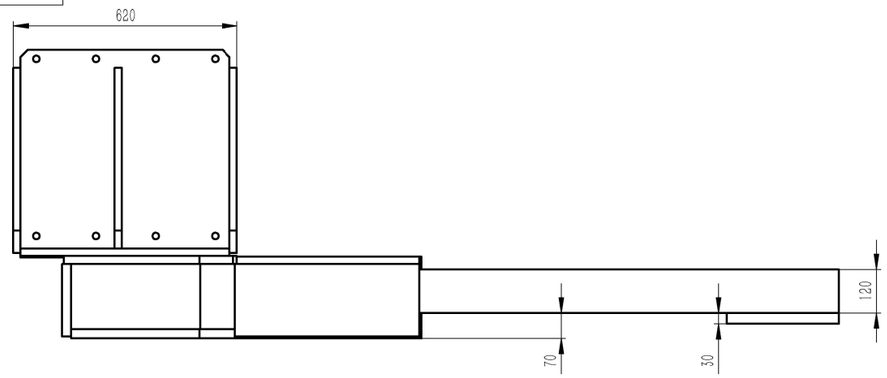

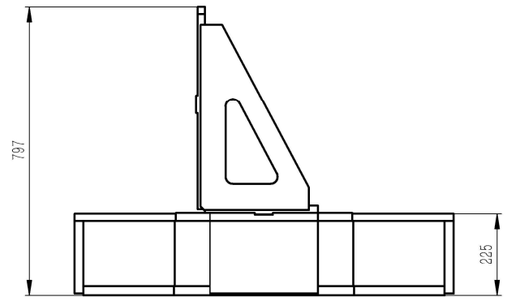

抓取范围：	400-800mm
抓取速度：	75 mm/s
夹爪材料：	高温不锈钢310S
夹爪重量：	≈672kg
工作环境温度：	1300℃

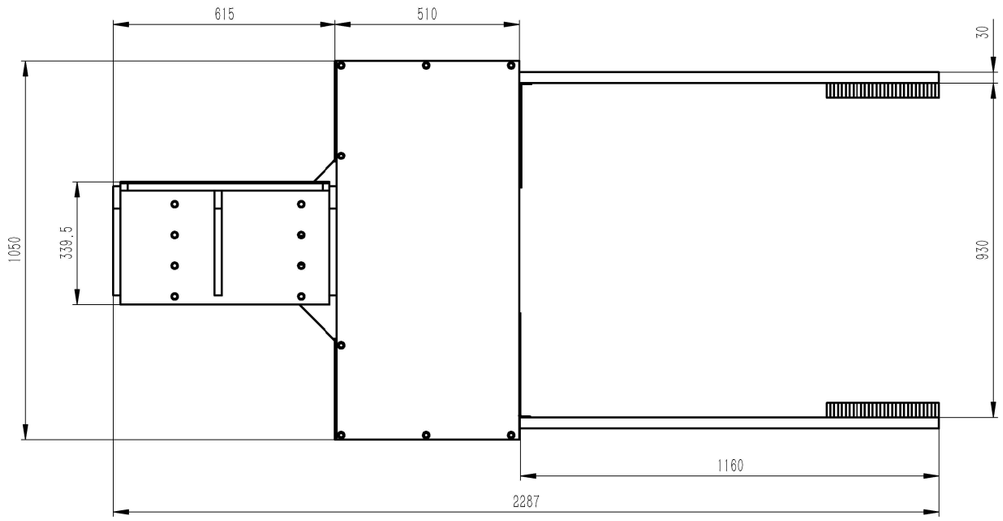

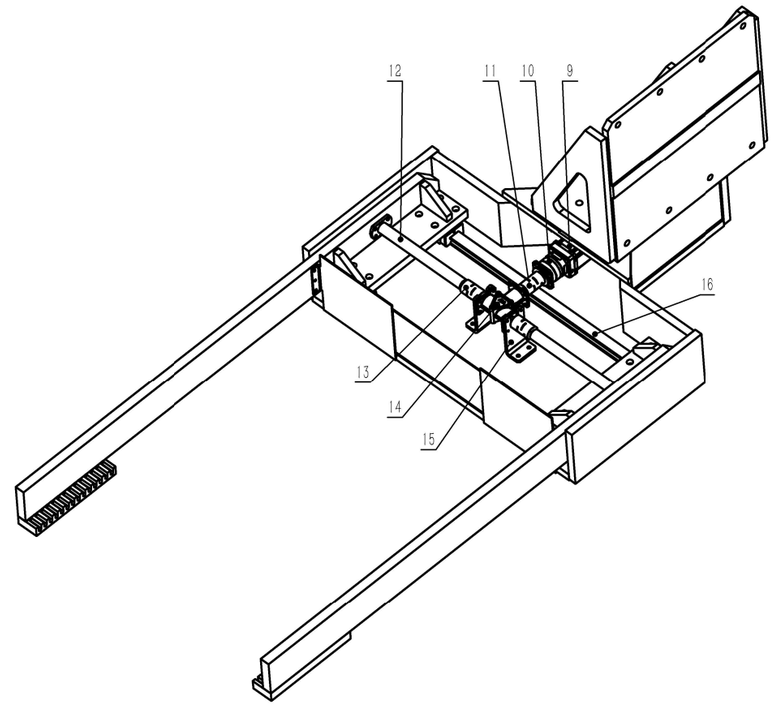

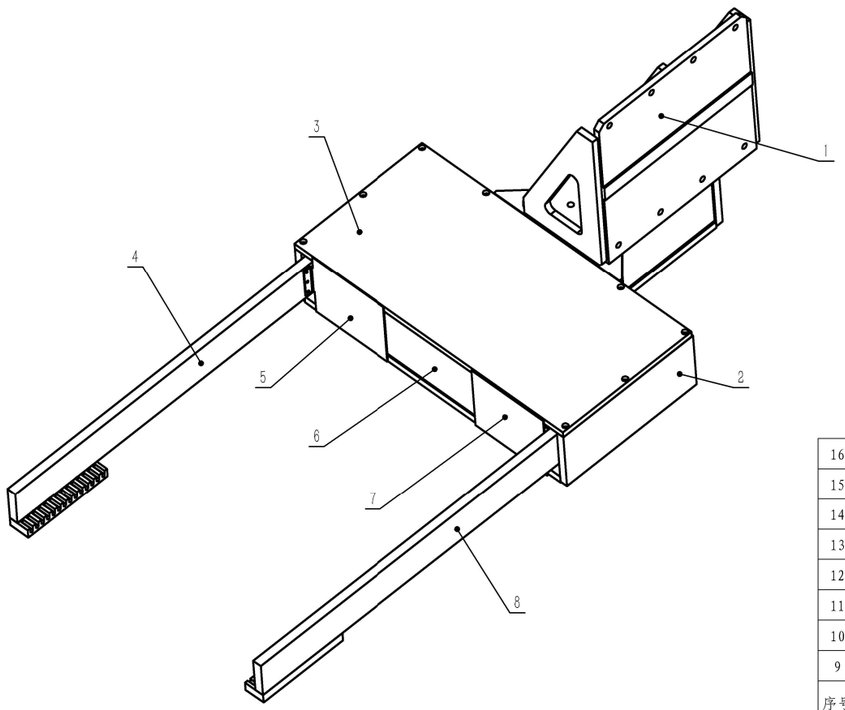

序号	代号	名称	数量	材料	重量	总重	备注
8	E180901-05-08	左侧夹爪	1	310S高温不锈钢	83.02	83.02	
7	E180901-05-07	前端左侧随动盖板	1	310S高温不锈钢	0.00	0	
6	E180901-05-06	前端固定盖板	1	310S高温不锈钢	1.74	1.74	
5	E180901-05-05	前端右侧随动盖板	1	310S高温不锈钢	1.56	1.56	
4	E180901-05-04	右侧夹爪	1	310S高温不锈钢	83.02	83.02	
3	E180901-05-03	夹具盖板	1	310S高温不锈钢	93	93	
2	E180901-05-02	夹具壳体	1	310S高温不锈钢	272.48	272.48	
1	E180901-05-01	夹具安装座	1	高强钢960	136.72	136.72	

序号	代号	名称	数量	材料	重量	总重	备注
16	SRG35-LA-1-ZZ+950L	直线导轨	2		0.00	0	日本THK
15	E180901-05-09	转向器安装座	2	Q235A	0.72	1.44	
14	ARA1-1-1-LR	转向器	1		0.00	0	台众
13	DCK01-D40-B-d15-e15	联轴器	2		0.00	0	怡合达
12	LHL07-D32-L300-S40-Q15-KC0-C40	梯形丝杆	2		0.00	0	怡合达
11	DCK01-D40-B-d15-e16	联轴器	1		0.00	0	怡合达
10	FA70-3-70M5-2	精密行星减速机	1		0.00	0	台湾利茗
9	MSMF102L1H6	伺服电机	1	1kw	0.00	0	松下

标记	处数	更改文件号	签字	日期

设计	凌龙	批准	
制图	凌龙	工艺审查	
校对		标准审查	
审核		日期	2020/6/3

重